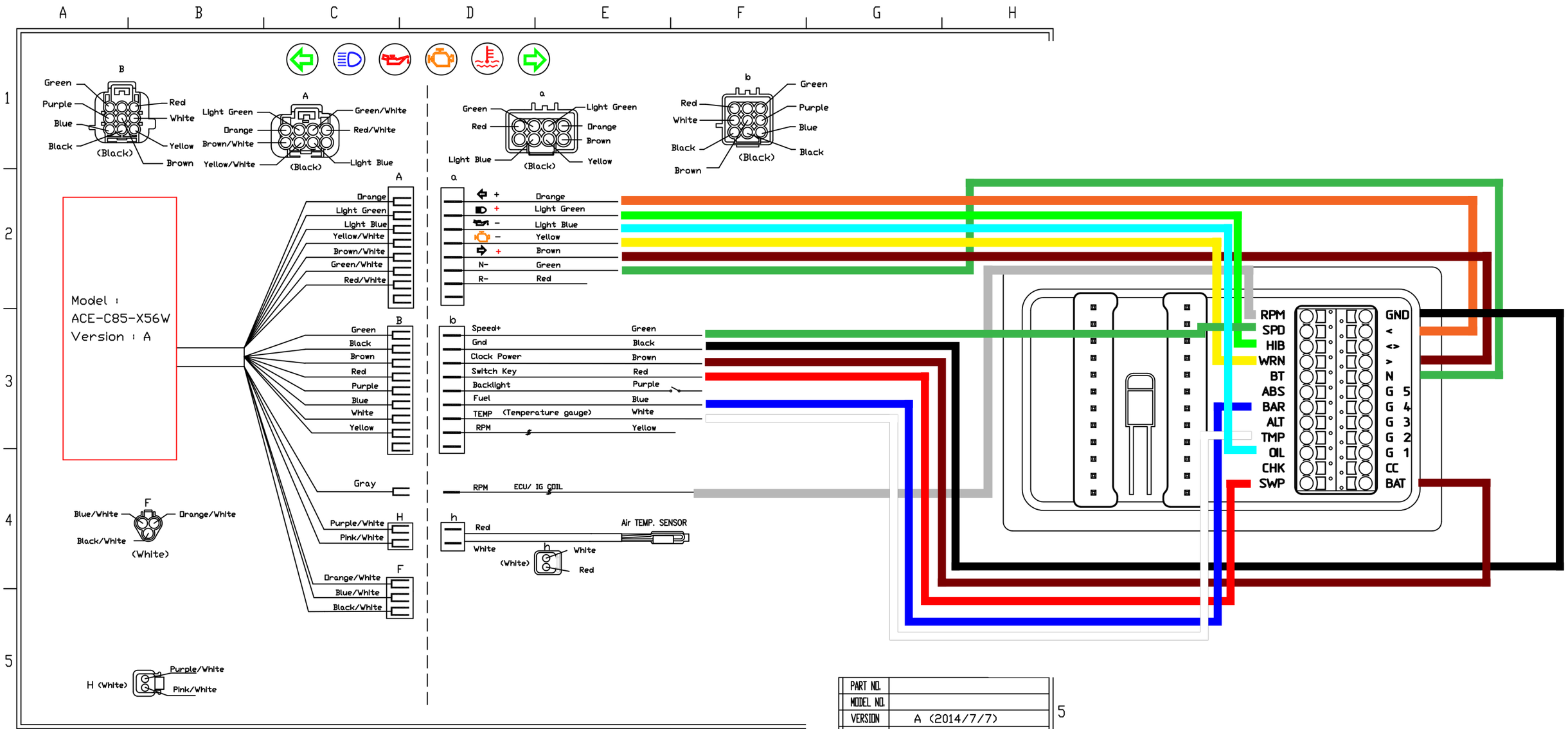

PART NO.	
MODEL NO.	
VERSION	A (2014/7/7)
FOR	AW STANDARD
億昇電子有限公司 ACEWELL INTERNATIONAL CO., LTD.	

5